ULTRASONIC TV MODEL UT 101-UT3103 UT3105

Schematic Diagram

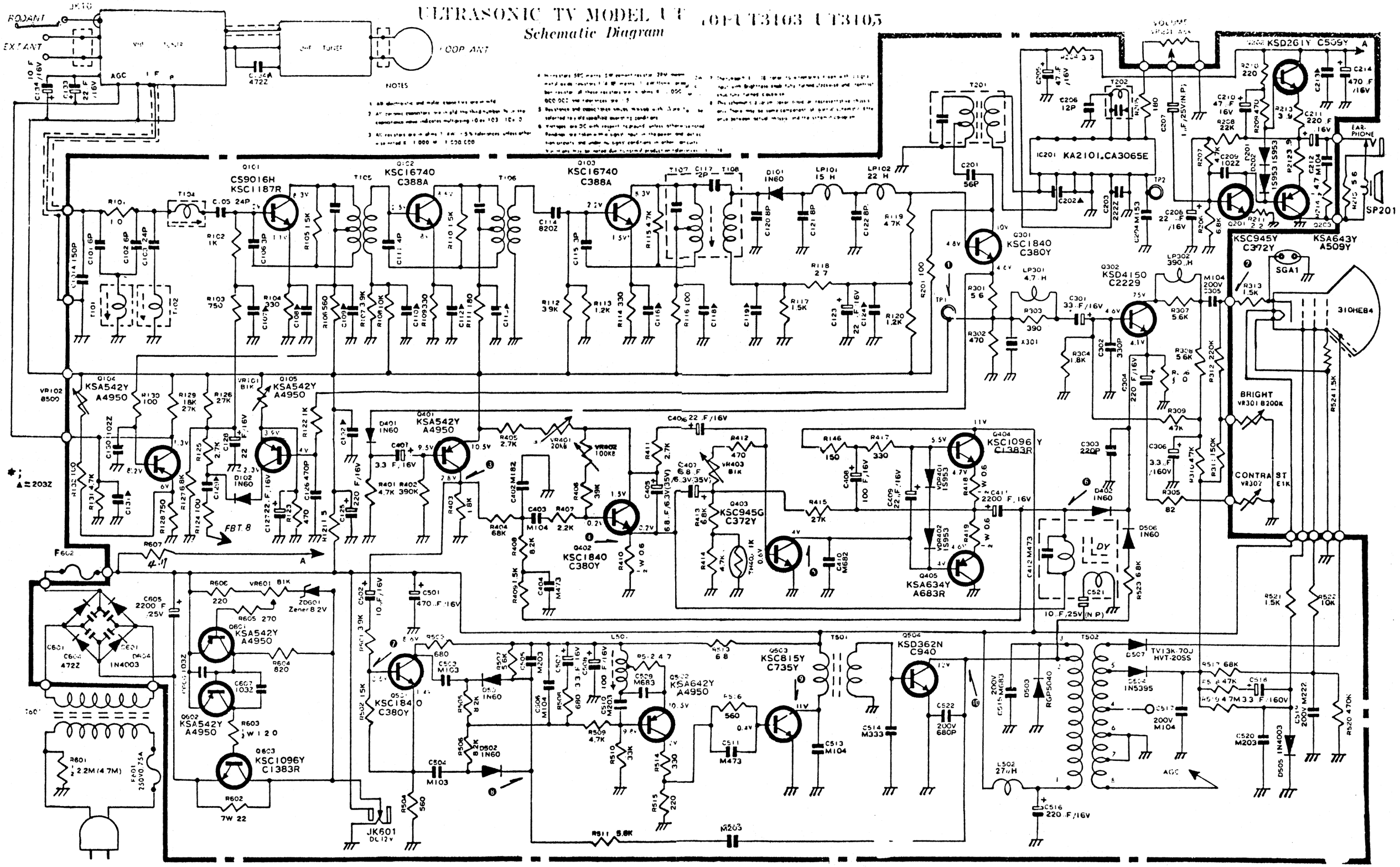

DONG YANG VIDEO CO., LTD.